Le tuto du tote bag avec Trudy's Things

<u>Fourniture</u>

- 1 coupon de tissu avec de la tenue de 50X70.
- 1m de galon.

Astuce : réaliser votre customisation avec la couture tote bag.

Idée : broderie, peinture, appliqué, galon, nœud, bouton, breloques...

1 : Préparation des fournitures :

Découper 2 coupons de tissu de 48X35, prendre soin de tracer avec précision (angles droit) et deux morceaux de galons de 40 cms chacun.

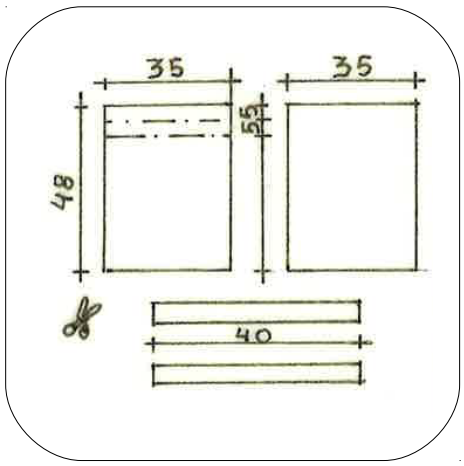

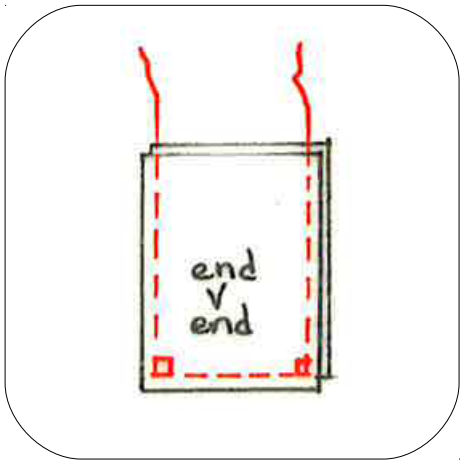

2 : Former le tote bag :

Bâtir les coupons de tissu, devant et dos du tote bag, endroit contre endroit.
Piquer les côtés et le fond du tote bag en une fois à 1cm du bord. En prenant soin de pivoter dans les angles avec levée du pied de biche et incision de l'angle.

Surfiler ou surjeter cette couture pour une meilleur finition et une meilleur tenue.

3 : Finition haut du sac.

Réaliser le haut du sac. Réaliser un rentré de 5cms + 5cms vers l'intérieur et maintenir avec des épingles. Marquer les plis au fer.

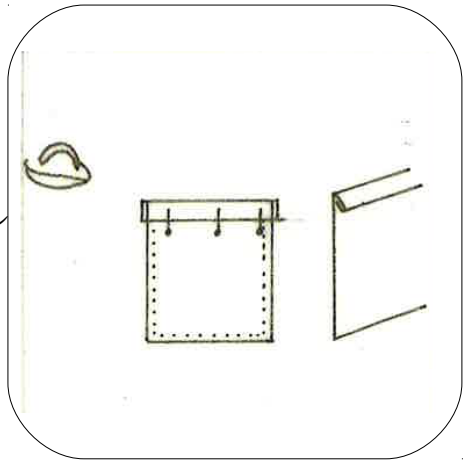

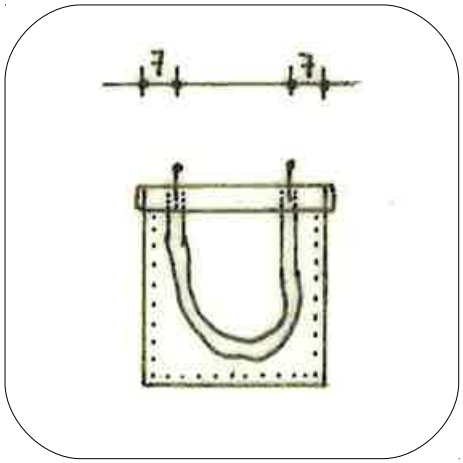

4 : Réalisation des anses.

Placer les extrémités des anses à 7cms du bord à droite et à gauche en les glissant dans l'ourlet. Puis les rabattre sur l'extérieur (vers le haut) et épingler pour maintenir en place.

5 : Finition :

Surpiquer l'ourlet en haut et en bas à 5mm du bord en prenant les anses dans la couture.

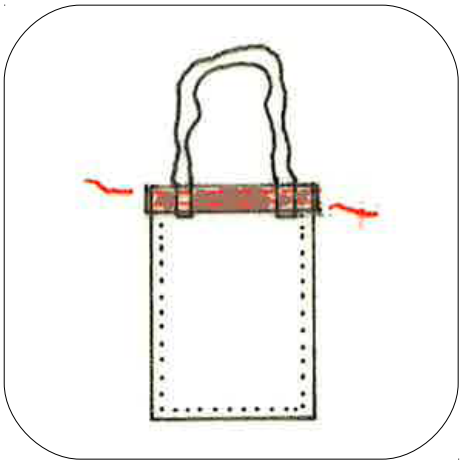

Votre tote bag est prêt.